FACTON
INNOVATIVE COST MANAGEMENT

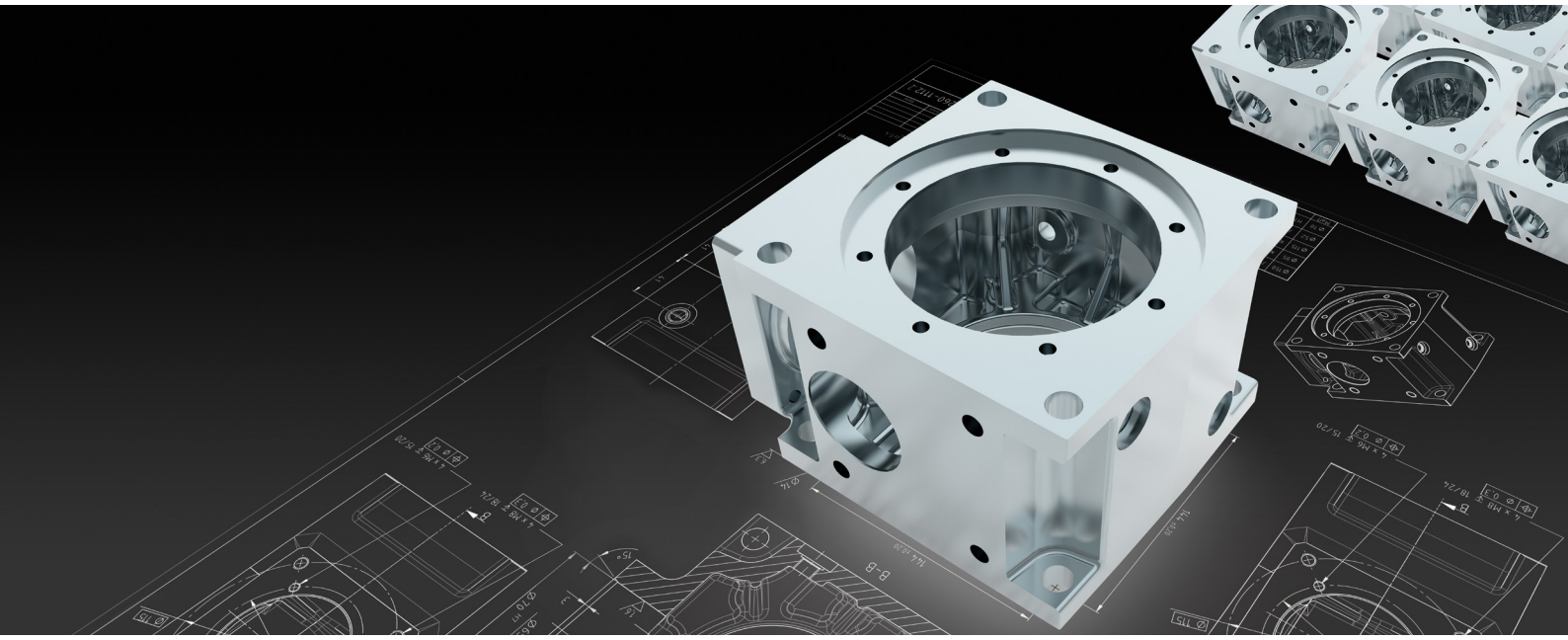

FACTON EPC DESIGN COSTING

DIE SOFTWARE FÜR EINE ZIELKOSTENORIENTIERTE KONSTRUKTION

„Industrieunternehmen brauchen FACTON EPC, um im globalen Wettbewerb die richtigen Entscheidungen zu treffen.“ – PROF. DR. BERND GOTTSCHALK, Geschäftsführer AutoValue GmbH, ehem. VDA-Präsident, ehem. Vorstand Daimler, Beiratsvorsitzender FACTON

FACTON
INNOVATIVE COST MANAGEMENT

ZIELKOSTEN IMMER IM BLICK

FACTON EPC Design Costing deckt Kosten auf, wo Kosten entstehen – bereits in der Entwicklungsphase. Die Konstruktionsbegleitende Kalkulation ermöglicht sowohl die frühzeitige Identifikation von Kostentreibern unter Berücksichtigung der gesetzten Kostenziele, als auch einen schnellen Vergleich möglicher Konstruktionsalternativen.

DIREKTES KOSTENFEEDBACK

FACTON EPC Design Costing zeigt unmittelbar, welchen Einfluss design- und produktionsrelevante Entscheidungen, wie z. B. Material oder Fertigungsstandorte, auf die Kosten haben. Ist im System eine Zielkosten-Vorgabe hinterlegt, können Einsparpotentiale schnell erkannt und Alternativen leicht bewertet werden.

EINFACHE KALKULATIONSVERFAHREN MINIMIEREN DEN ARBEITSAUFWAND

Da alle relevanten Daten in einem einheitlichen System gepflegt werden, minimiert sich der Kalkulationsaufwand. Die Konsolidierung mehrerer Kalkulationen z. B. in Excel wird obsolet. Das spart nicht nur Zeit, auch die Fehleranfälligkeit sinkt. FACTON EPC Design Costing verzichtet auf eine komplexe Kostenrechnung und ermöglicht es Entwicklern und Konstrukteuren, Kostenschätzungen bzw. grobe Kalkulationen zu erstellen. Sie ist ausreichend, um Kostentransparenz zu schaffen und Abweichungen der Zielvorgaben zu erkennen. Die Kalkulationsstruktur wird auf Basis der Konstruktionsstückliste aufgebaut.

DIE FACTON PLATTFORM – EINE MODERNE BASIS FÜR EINE INNOVATIVE SOFTWARE

Die FACTON EPC Design Costing Lösung basiert auf der modernen FACTON Plattform. Der strukturierte Aufbau und die dadurch leichte Handhabe der Software ermöglichen es nicht nur Technik-Experten, belastbare Kalkulationen zu erstellen. Auch Nicht-Techniker können leicht erste Kostenschätzungen für Ihre Produkte abbilden und schnelle und präzise Konstruktionsalternativen vergleichen.

Die Vorteile der FACTON Plattform:

- Unkomplizierte und hohe Skalierbarkeit
- Schnelle Implementierung
- Modernes und intuitives User Interface
- Offlinefähigkeit
- Integriertes Reporting
- Einfacher On-Premise-Betrieb
- Sicherer Einsatz in der Cloud

FACTON EPC Design Costing ist Teil der FACTON EPC Suite, der führenden Enterprise Product Costing (EPC)-Lösung für die Automotive-, Aerospace-, Maschinenbau- und Elektronik-Industrie.

Erstellen Sie konstruktionsbegleitende Kalkulationen mit FACTON EPC Design Costing, um profitabler, flexibler und wettbewerbsfähiger zu werden.

IHRE VORTEILE IM ÜBERBLICK

- Kalkulation gegen Zielkosten und Abweichungsanalysen
- Bewertung kaufmännischer und technischer Konzeptalternativen
- Analyse der Produkt- und Projektwirtschaftlichkeit
- Aufbau der Kalkulationsstruktur auf Basis der Konstruktionsstückliste aus dem CAD-System
- Standardisierte Kalkulationsstruktur
- Einfache Kalkulationsverfahren

Weitere Informationen finden Sie unter www.facton.com